SPX 527 CDH

max 5940 lbs | 11’2” - 39’8” | 6’11” - 13’5”

7920 lbs	-	66 lbs	JIB600H: 484 lbs

L x W x H: 13’10”x3’7”x6’5”	1.24 MPH	25°
MAX: 5940 lbs	6.68 PSI	

***Engine**: 3 cylinders water cooled diesel, ISUZU mod. 3CB1, 2 rpm levels, EPA TIER 4*
Motore: 3 cilindri diesel raffreddato a liquido, ISUZU mod. 3CB1, 2 livelli di regime, EPA TIER 4
Motor: Wassergekühlter 3 Zylinder Diesel Motor, ISUZU mod. 3CB1, 2 rpm, EPA TIER 4
Motor: Diesel 3 cilindros con refrigeración por aire, ISUZU mod. 3CB1, 2 niveles rpm, EPA TIER 4
Moteur: Diesel 3 cylindres, refroidissement à eau, ISUZU mod. 3CB1, accélérateur à 2 niveaux, EPA TIER 4

AUX: 4kW 240V-60Hz-AC 1F | 110 lbs

***Telescopic Boom:** 1 base and 4 telescopic sections high-tensile structural steel. All sections syncronized and full power.*
Braccio Telescopico: 1 braccio principale e 4 telescopici in acciaio strutturale ad alta resistenza. Sfilo completamente idraulico e sincronizzato.
Teleskopausleger: 1 Hauptausleger + 4 Hochwiderstand Stahl Teleskopausleger. Voll hydraulischer und teleskopierbarer Ausleger.
Pluma Telescópica: 1 pluma principal y 4 telescópicas en acero de alta resistencia. Elementos sincronizados e hydráulicos.
Flèche Télescopique: 1 flèche principale et 4 tèlescopiques en acier à haute résistance. Éléments synchronisés et hydrauliques.
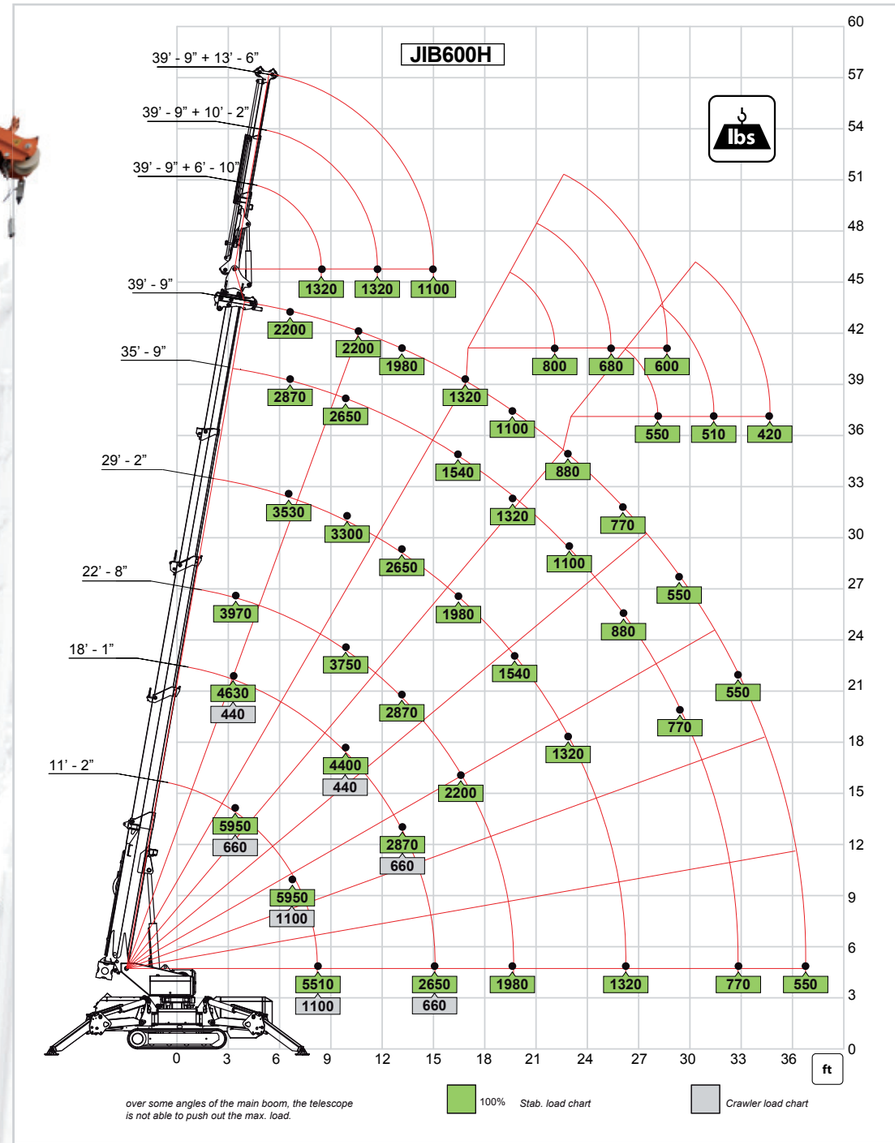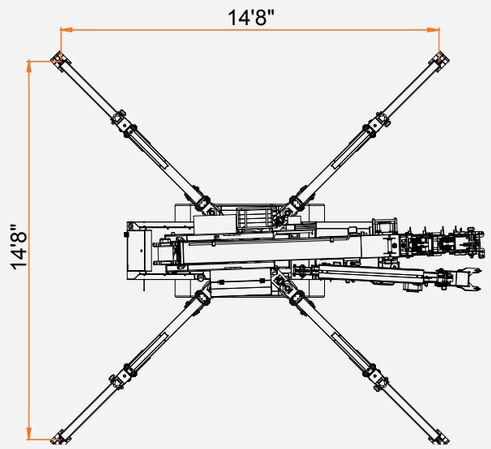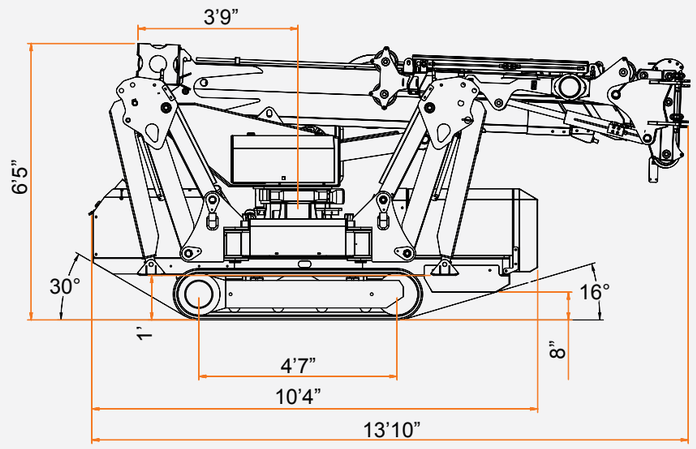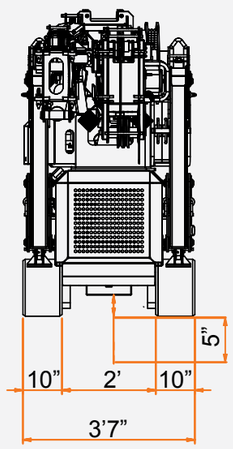
360° 1 rpm	-2°/80° 35”
11’2” - 39’8” 40”	1980 lbs - 196’ - Ø3/8 in SPX527CDH+: 98 ft/min