SPX 1040

max 8800 lbs | 15’1”- 47’7” | 15’9” - 24’7”

12320 lbs	1430 lbs	2T-D7: 88 lbs	JIB500G: 682 lbs

L x W x H 17’5”x4’7”x6’6”	1.24 MPH	25°
MAX 9900 lbs	8.39 PSI	

***Engine**: 3 cylinders water cooled diesel, ISUZU mod. 3CB1, 2 rpm levels, EPA TIER 4*
Motore: 3 cilindri diesel raffreddato a liquido, ISUZU mod. 3CB1, 2 livelli di regime, EPA TIER 4
Motor: Wassergekühlter 3 Zylinder Diesel Motor, ISUZU mod. 3CB1, 2 rpm, EPA TIER 4
Motor: Diesel 3 cilindros con refrigeración por aire, ISUZU mod. 3CB1, 2 niveles rpm, EPA TIER 4
Moteur: Diesel 3 cylindres, refroidissement à eau, ISUZU mod. 3CB1, accélérateur à 2 niveaux, EPA TIER 4

AUX 8kW 240V-60Hz-AC 1F | 110 lbs

***Telescopic Boom:** 1 base and 3 telescopic sections high-tensile structural steel. All sections syncronized and full power.*
Braccio Telescopico: 1 braccio principale e 3 telescopici in acciaio strutturale ad alta resistenza. Sfilo completamente idraulico e sincronizzato.
Teleskopausleger: 1 Hauptausleger + 3 Hochwiderstand Stahl Teleskopausleger. Voll hydraulischer und teleskopierbarer Ausleger.
Pluma Telescópica: 1 pluma principal y 3 telescópicas en acero de alta resistencia. Elementos sincronizados e hydráulicos.
Flèche Télescopique: 1 flèche principale et 3 tèlescopiques en acier à haute résistance. Eléments synchronisés et hydrauliques.
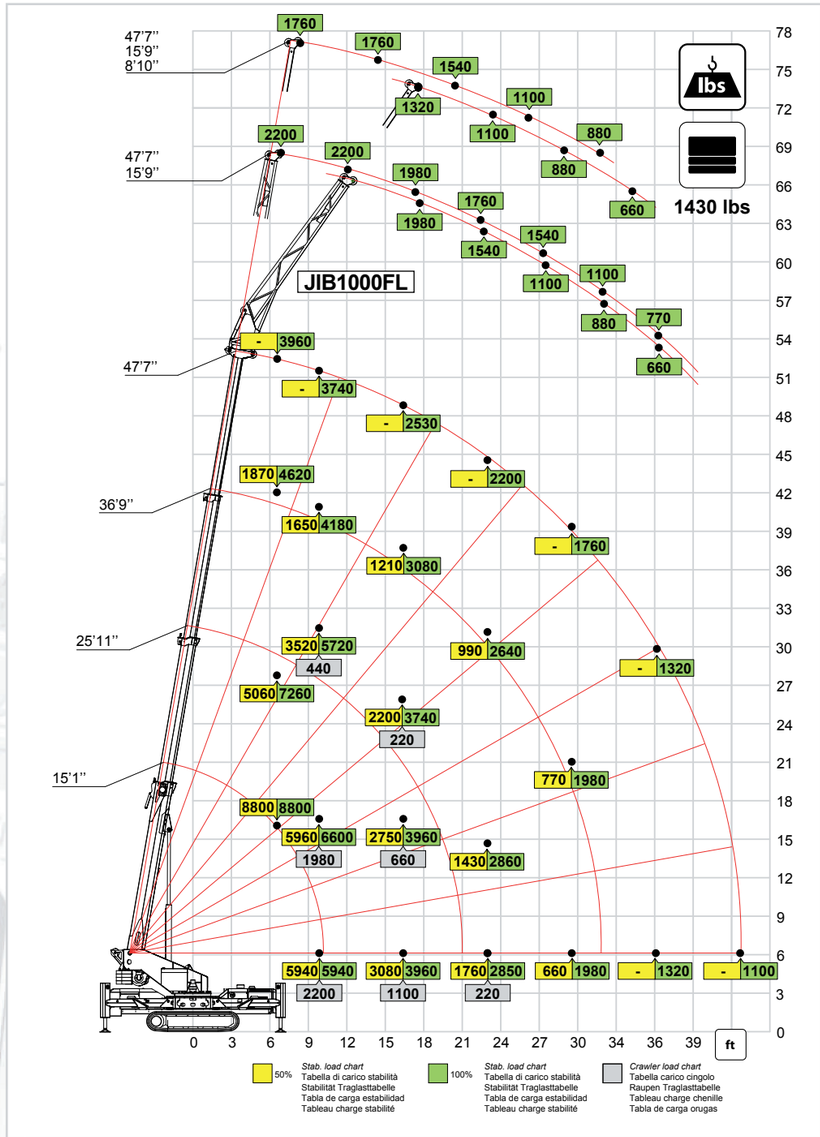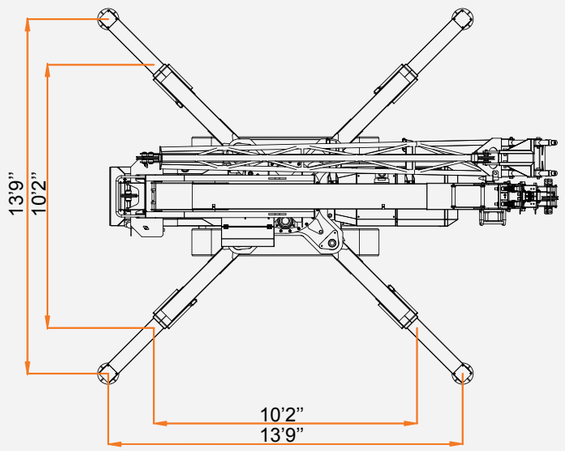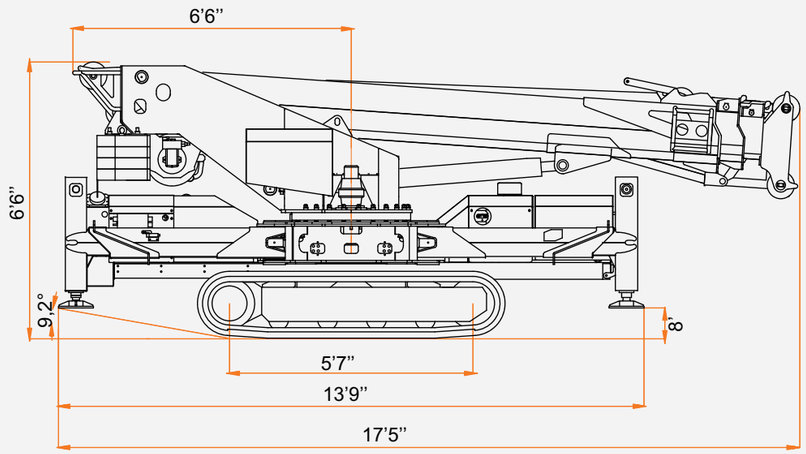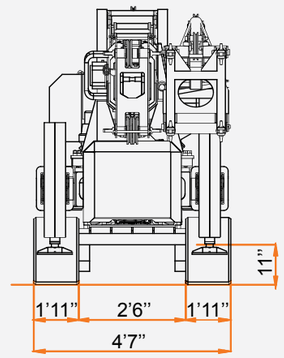
360° 1 rpm	-4°/80° 35”
15’1”- 47’7” 40”	1980 lbs - 262’ - Ø 3/8 in 98/180 ft/min.